INSERT CHOPOK FLAMME O 90

Série 90

Modèle : **VD**

Type selon la norme EN16510-1:2023: **CM**

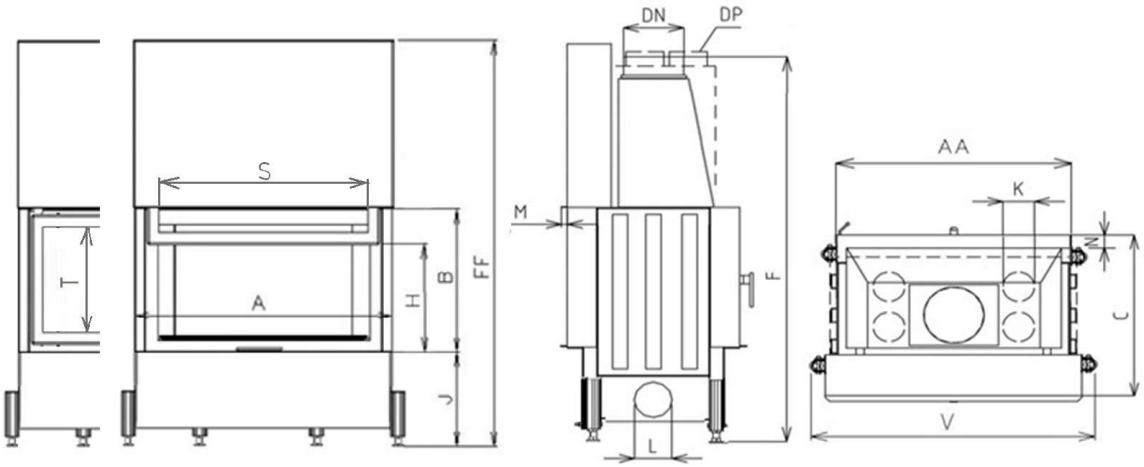

	Dim.		CHOPOK FLAMME O 90 VD
1	A	mm	970
2	F	mm	1360
3	C	mm	580
4	DN	Ø mm	200
5	B	mm	500
6	V	mm	1080
7	AA	mm	900
8	FF	mm	1470
9	H	mm	375
10	J	mm	325 + /160/
11	K	Ø mm	4x125
12	L	Ø mm	125
13	M	mm	20
14	N	mm	50
15	S	mm	760
16	T	mm	370
17	U	mm	
18	AK	mm	
19	BK	mm	

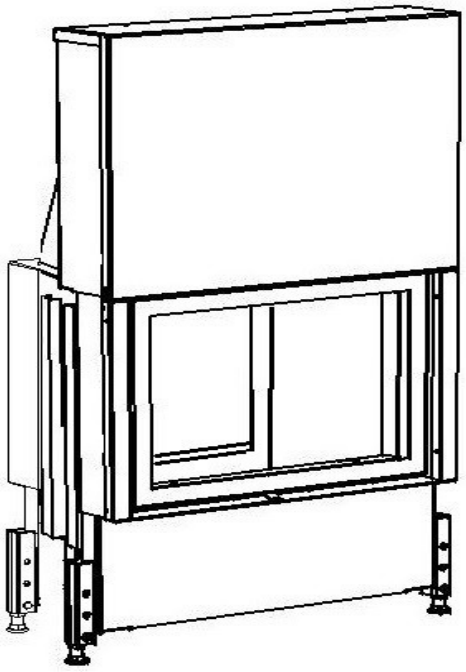

Design par défault :

Arrivée d'air extérieur (EPV)
Briques réfractaires noires, jointure de brique lisse (SOČ-H)
Vitre sérigraphiée (SM)
Poignée amovible Inox (MO1)
Recouvert d'une peinture écologique
Levier de commande noir

Méthode de test : EN16510-1 ed. 2.2023
Conforme aux exigences : EN 16510-2-2:2022, DIN +, BImSchV-Stufe 2, Règlement de la Commission (EU) č. 2015/1185 Exigences Ecodesign

Distance minimum aux matérieux combustibles :

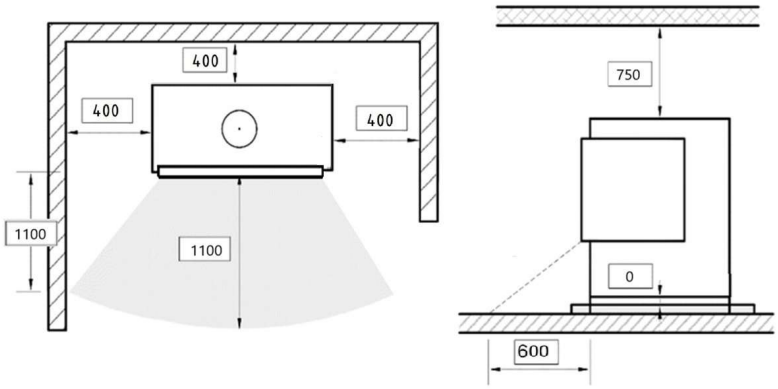

Distance min. aux parois non-combustibles	100
Epaisseur de l'isolation protectrice	50
Matériaux de l'isolation protectrice	Silicate de calcium

Dim. en mm

	Paramètres techniques			
1	Puissance nominale		kW	12
2	Puissance transmise dans l'air		kW	12
3	Pression de tirage		Pa	12
4	Rendement énergétique		%	78,5
5	ETAS (rendement saisonnier)		%	69
6	Indice d'efficacité énergétique (EEI)		_	104
7	Consommation électrique		kW/h	0
8	Classification Continue (CON) ou intermittent (INT)			INT
9	Température moyenne des fumées		°C	271
10	Consommation de bois		kg/h	3,9
11	Consommation d'air de combustion		m^3/h	36
12	Perte d'air statique		m^3/h	2,2
13	Poids de l'appareil		kg	350
14	Emission de CO à 13% O_2		%	0,1
15	Débit massique des fumées		g/s	11,9
16	Emission de CO à 13% O2		mg/m^3	994
17	Emission de NOX à 13% O2		mg/m^3	121
18	Emission d'OGC à 13% O2		mg/m^3	105
19	Emission de poussière (PM) à 13% O2		mg/m^3	34
20	Espace minimum pour la construction	longueur	mm	1600
		largeur	mm	730
		hauteur	mm	1700
21	Désignation du conduit			T400
22	Raccordement à un conduit partagé			no
23	Poids maximum d'un conduit l'appareil peut supporter		kg	160
24	Conduit de fumée triple paroi isolé - hauteur 5,5 m		Ø cm	180
25	Type de construction pour cet insert :	convection d'air chaud		yes
		accumulation sans convection		no
26	Section 'libre' d'air chaud de convection minimum (entrée)		cm^2	375
27	Section 'libre' d'air chaud de convection minimum (sortie)		cm^2	600